●成年女子形
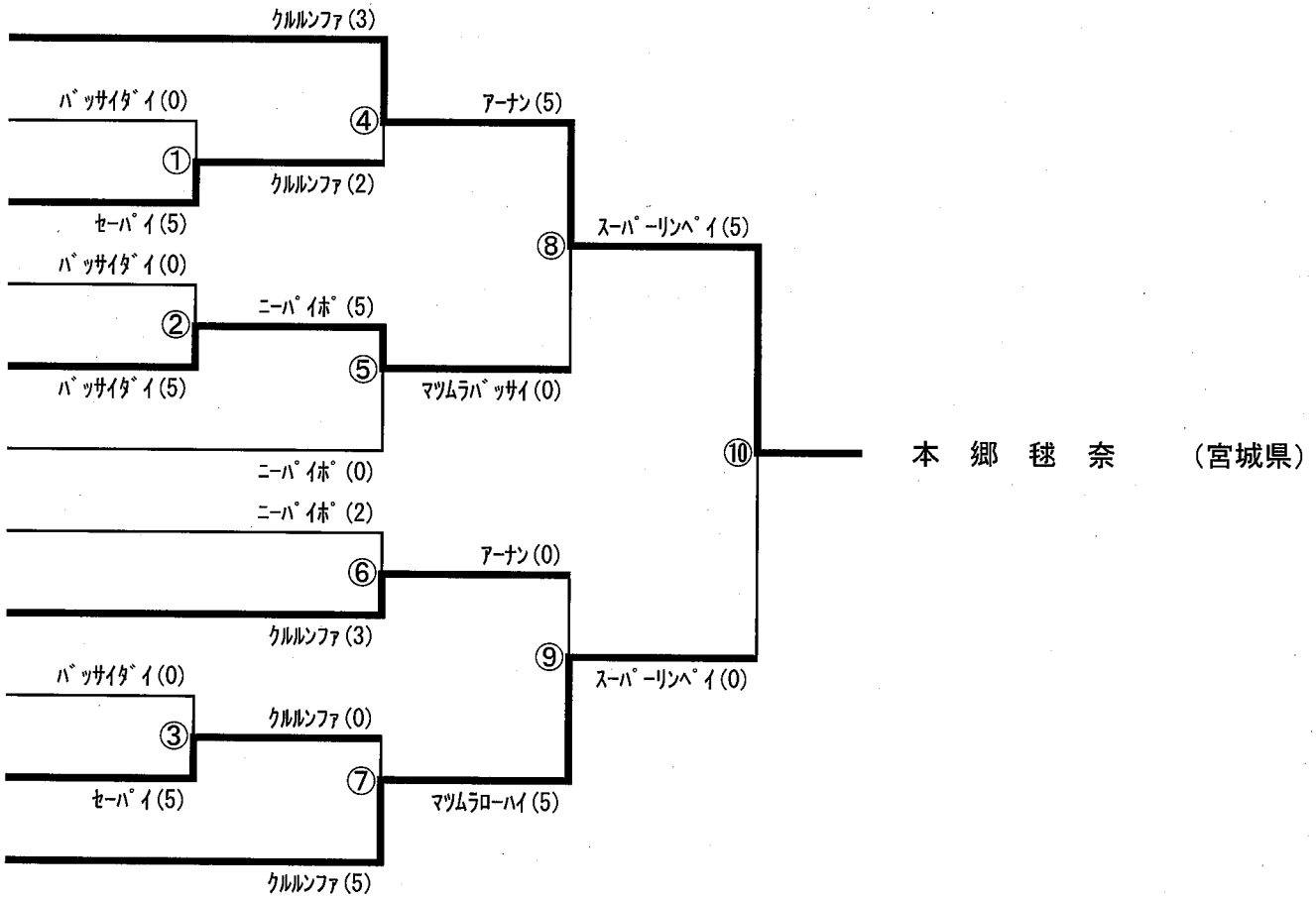
1. 本郷毬奈（宮城県）
2. 材津真美（岩手県）
3. 秋元毬菜（秋田県）
4. 今泉杏美（福島県）
5. 遠田ゆかり（山形県）
6. 矢田翠（青森県）
7. 石川紗有（岩手県）
8. 鈴木菜穂（福島県）
9. 今野桃（山形県）
10. 加藤まな（宮城県）
11. 畠山穂風（秋田県）